asanpump
t.me/asanpump
www.asanpump.com
asan.pump@gmail.com

آسان پمپ

مدل
CKI-G350/C2S

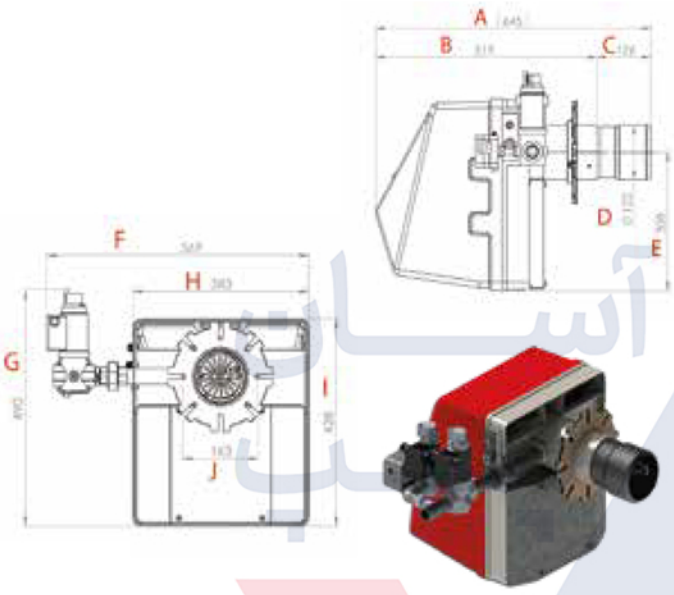

ابعاد ظاهری (میلیمتر)			
A 645	B 519		
C 126	D 122		
E 308	F 690		
G 490	H 383		
I 428	J 163		

حداکثرظرفیت	350KW		
حداقل ظرفیت	120KW		
الکتروموتور	450W		
دور الکتروموتور	2800RPM		
نحوه عملکرد	دو مرحله ای		
شیر برقی گاز تدریجی	$\frac{1}{2}$",1"		
برق مصرفی	220V-50HZ-450W		
مورد استفاده در	سوپر ۴۰۰-۱۱ و۱۲ پره	توربو ۹ پره	————
	————	————	————
	————	————	————

آدرس: تهران ـ خیابان طالقانی ـ خیابان ملک الشعراء بهار ـ پاساژ بک ـ طبقه شش ـ واحد چهار
تلفن: ۰۲۱ ۸۸۸ ۲۲ ۱۰۴ ـ ۰۲۱ ۸۸۸ ۴۶ ۲۹۱
تلفن همراه: ۰۹۱۲ ۰۹ ۴۷۹ ۰۹